Air Chief y Accessorios

DIXON

La Conexión Correcta MR

Primero la Seguridad

Seguridad, acoplamiento de mangueras

Un tramo corto de manguera se recomienda en herramientas de impacto conectadas con estos acoples para prevenir desgaste prematuro debido a la vibración.

Las conexiones y dispositivos de retención Dixon está n diseñados para trabajar de una manera segura en su área de trabajo. La selección de la manguera apropiada, los acoples apropiados, los dispositivos de retención apropiados y de la correcta aplicación del acople a la manguera son de suma importancia. Los usuarios deben de considerar el tamaño, la temperatura, la aplicación, el fluido a conducir, la presión, y las recomendaciones de los fabricantes de la manguera y el acople a la hora de seleccionar los componentes del ensamble. Dixon recomienda que todos los ensambles sean puestos a prueba de acuerdo a las recomendaciones de la “Rubber Manufacturer’s Association” y que sean inspeccionados antes de cada uso para asegurar que no estén dañados.

En cualquier lugar donde los dispositivos de seguridad son escenciales para el acoplamiento, tales deben de ser utilizados. El uso de dispositivos suplementarios de seguridad como el cable “King Cable” y clips de seguridad son recomendados. En caso de detectar algún problema, los acoples deben de ser removidos inmediatamente.

Les sugerimos que apoyan en de los empleados de Dixon, quienes han sido altamente entrenados, para asesorar ó capacitar. Favor de no dudar en contactarnos para recomendaciones en la debida selección y aplicación de los acoples y accesorios ofrecidos en nuestro catálogo.

Nosotos recomendamos fuertemente que los distribuidores y los usuarios usen los servicios de ingeniería de Dixon para recomendaciones de aplicaciones especiales o críticas. Para contactar Dixon, favor de llamar al (81) 8354-5649.

Plantilla del Perfil en Tamaño Real

SERIE INDUSTRIAL

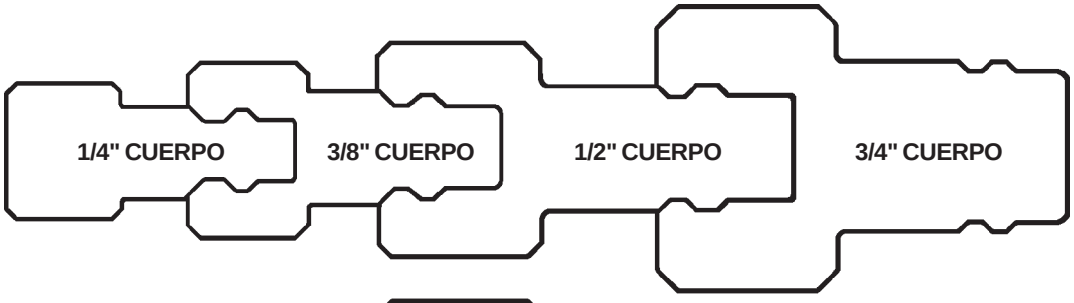

SERIE AUTOMOTRIZ

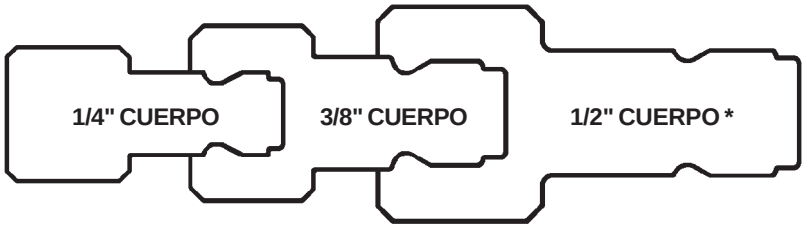

SERIE ARO

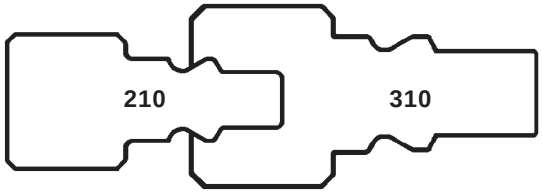

SERIE LINCOLN

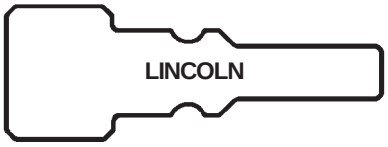

* 1/2" Serie Industrial Series se pueden intercambiar con 1/2" Serie Automotriz.

Aplicaciones recomendadas:

- *Aire de planta*
- *Herramientas neumáticas*
- *Transferencia de fluidos a baja presión*
- *Propósito gral. de manejo de aire*

Diseño Semi-automático

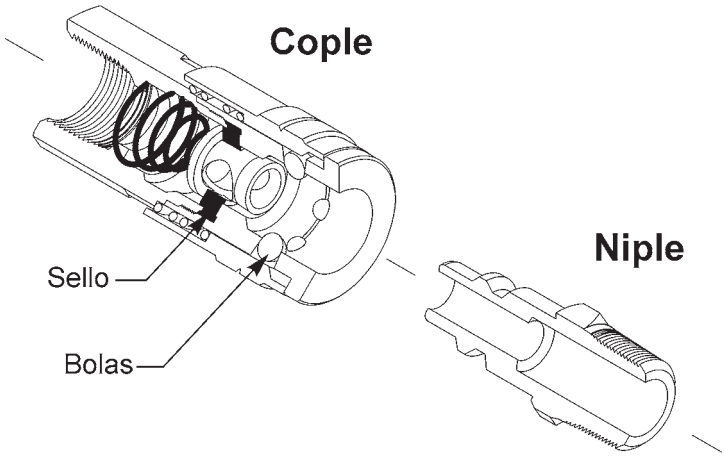

Los acoples semiautomáticos de conexión rápida son generalmente aceptados como la manera más rápida, fácil y confiable de unir líneas neumáticas de baja presión.

Bolas y pernos endurecidos se alinean en la ranura del cople para sostenerlo en forma segura contra el sello positivo suave. Esto también permite que el ensamble gire, lo cual ayuda a prevenir que la manguera se tuerza. Una manga deslizable libera las bolas de seguridad o pernos cuando se retrae, permitiendo que el niple sea insertado o removido. La manga automáticamente regresa a su posición de seguro cuando es liberada. Una válvula de cierre automático en el acople sella cuando está desacoplado, eliminando la necesidad de un cierre por separado.

Diseño Automático

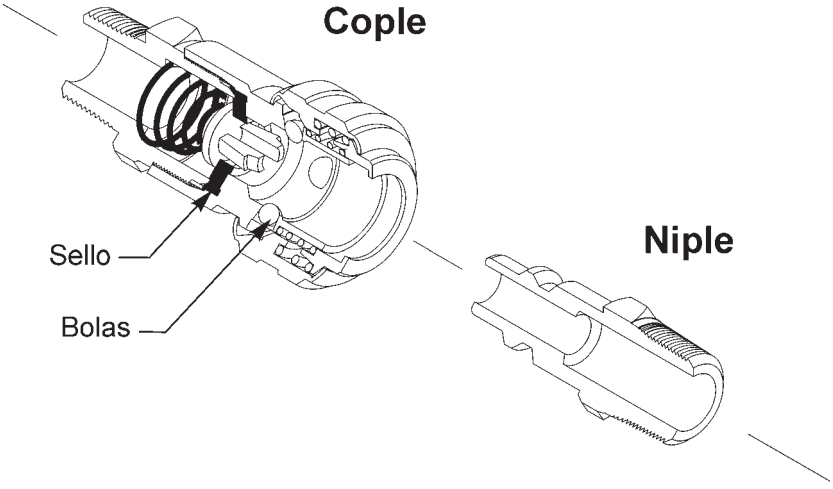

Los acoplamientos de conexión rápida automática permiten al usuario conectar y desconectar el acople con una sola mano. La acción de la manga está diseñada opuesta al diseño convencional, lo cual reduce las posibilidades de desconexión accidental cuando es jalado a través de obstáculos.

Acoples Universales

Tasados a 150 PSI

AUTOMATICO - EMPUJAR PARA CONECTAR

LOS COPLES SE CIERRAN CUANDO SE DESCONECTAN

1/4" ***1/4"***

Tasa de flujo: 37 CFM a **100 PSI**

Latón

Niples ***Coples***

INDUSTRIAL

AUTOMOTRIZ

ARO 210

Universalmente compatibles con múltiples configuraciones de niples

Tamaño	*# de parte*
MACHO NPT	
1/4"	***UDC21***
3/8"	***UDC2103***
HEMBRA NPT	
1/4"	***UDC20***
3/8"	***UDC2023***
ESPIGA-MANGUERA	
1/4"	***UDC2042***
3/8"	***UDC2044***

Automotriz

INTERCAMBIO DE AUTOMOTRICES:
"Air Chief" intercambiará con los acoples automotrices de conexión rápida más populares, los cuales son aceptados como estándard. Algunos ejemplos son Amflo, Dill, Milton & Truflate. Hay que tomar en cuenta que existen algunos que no podrán intercambiarse con ningún otro. Si usted piensa intercambiar estos acoples, deberá de asegurarse de tener los niples con la configuración correcta. Tasado a **300 PSI**. Rango de temp. **- 40° F** a **250° F**.

SEMI-AUTOMATICO JALAR MANGA PARA CONECTAR

LOS COPLES SE CIERRAN CUANDO SE DESCONECTAN

1/4" ***1/4"***

ACERO ***LATÓN***

Tasa de Flujo: 37 CFM at **100 PSI**

Niples ***Coples***

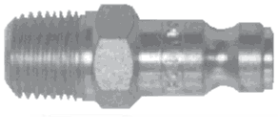

Tamaño	*# de parte*
MACHO NPT	
1/8"	***DCP101***
1/4"	***DCP1***
3/8"	***DCP103***
HEMBRA NPT	
1/8"	***DCP221***
1/4"	***DCP2***
3/8"	***DCP223***
ESPIGA-MANGUERA	
1/4"	***DCP142***
3/8"	***DCP144***
PUSH-ON BARBAS-MANGUERA	
1/4"	***DCP142L***
3/8"	***DCP144L***

Tamaño	*# de parte*
MACHO NPT	
1/8"	***DC101***
1/4"	***DC1***
3/8"	***DC103***
HEMBRA NPT	
1/8"	***DC221***
1/4"	***DC2***
3/8"	***DC223***
ESPIGA-MANGUERA	
1/4"	***DC242***
5/16"	***DC243***
3/8"	***DC244***
PUSH-ON BARBAS-MANGUERA	
1/4"	***DC242L***
3/8"	***DC244L***

SEMI-AUTOMATICO JALAR MANGA PARA CONECTAR
LOS COPLES SE CIERRAN CUANDO SE DESCONECTAN

3/8"

ACERO

Tasa de Flujo: 70 CFM at **100 PSI**

3/8"

ACERO

Niples

Tamaño	*# de parte*
MACHO NPT	
1/4"	***DCP7***
3/8"	***DCP5***
HEMBRA NPT	
1/4"	***DCP8***
3/8"	***DCP6***
1/2"	***DCP624***
ESPIGA-MANGUERA	
1/4"	***DCP542***
3/8"	***DCP544***
PUSH-ON BARBAS-MANGUERA	
3/8"	***DCP544L***

Coples

Tamaño	*# de parte*
MACHO NPT	
1/4"	***DC7***
3/8"	***DC5***
1/2"	***DC504***
HEMBRA NPT	
1/4"	***DC8***
3/8"	***DC6***
1/2"	***DC624***
ESPIGA-MANGUERA	
1/4"	***DC642***
3/8"	***DC644***
1/2"	***DC645***
PUSH-ON BARBAS-MANGUERA	
1/4"	***DC642L***
3/8"	***DC644L***

SEMI-AUTOMATICO JALAR MANGA PARA CONECTAR
LOS COPLES SE CIERRAN CUANDO SE DESCONECTAN

1/2"

ACERO

Tasa de Flujo: 150 CFM at **100 PSI**

1/2"

ACERO

Niples

Tamaño	*# de parte*
MACHO NPT	
3/8"	***DCP1703***
1/2"	***DCP17***
3/4"	***DCP1706***
HEMBRA NPT	
3/8"	***DCP1823***
1/2"	***DCP18***
3/4"	***DCP1826***
ESPIGA-MANGUERA	
3/8"	***DCP1744***
1/2"	***DCP1745***
3/4"	***DCP1746***

Coples

Tamaño	*# de parte*
MACHO NPT	
3/8"	***DC903***
1/2"	***DC9***
3/4"	***DC906***
HEMBRA NPT	
3/8"	***DC1023***
1/2"	***DC10***
3/4"	***DC1026***
ESPIGA-MANGUERA	
3/8"	***DC1044***
1/2"	***DC1045***
3/4"	***DC1046***

Industrial

INTERCAMBIO INDUSTRIAL

Los acoplamientos industriales de conexión rápida "Air Chief" son del diseño de intercambio industrial popular y se podrán intercambiar con muchas otras marcas. Tasada a **300 PSI**. Intercambia con MIL Spec. C-4109. Rango de temp. **- 40°** a **250° F**.

1/4" *ACERO* *Niples*

Tasa de Flujo: 37 CFM a **100 PSI**

Tamaño	*# de parte*
MACHO NPT	
1/8"	*DCP2101*
1/4"	*DCP21*
3/8"	*DCP2103*
HEMBRA NPT	
1/8"	*DCP2021*
1/4"	*DCP20*
3/8"	*DCP2023*
ESPIGA-MANGUERA	
1/4"	*DCP2142*
5/16"	*DCP2143*
3/8"	*DCP2144*
PUSH-ON BARBAS-MANGUERA	
1/4"	*DCP2142L*
3/8"	*DCP2144L*

1/4" *LATÓN* *Niples*

Tamaño	*# de parte*
MACHO NPT	
1/8"	*DCP2101B*
1/4"	*DCP21B*
3/8"	*DCP2103B*
HEMBRA NPT	
1/4"	*DCP20B*
3/8"	*DCP2023B*
ESPIGA-MANGUERA	
1/4"	*DCP2142B*
3/8"	*DCP2144B*

3/8" *ACERO* *Niples*

Tasa de Flujo: 70 CFM a **100 PSI**

Tamaño	*# de parte*
MACHO NPT	
1/4"	*DCP2502*
3/8"	*DCP25*
1/2"	*DCP2504*
HEMBRA NPT	
1/4"	*DCP2622*
3/8"	*DCP26*
1/2"	*DCP2624*
ESPIGA-MANGUERA	
1/4"	*DCP2542*
3/8"	*DCP2544*
1/2"	*DCP2545*
PUSH-ON BARBAS-MANGUERA	
1/4"	*DCP2542L*
3/8"	*DCP2544L*

1/2" *ACERO* *Niples*

Tasa de Flujo: 150 CFM a **100 PSI**

Tamaño	*# de parte*
MACHO NPT	
3/8"	*DCP1703*
1/2"	*DCP17*
3/4"	*DCP1706*
HEMBRA NPT	
3/8"	*DCP1823*
1/2"	*DCP18*
3/4"	*DCP1826*
ESPIGA-MANGUERA	
3/8"	*DCP1744*
1/2"	*DCP1745*
3/4"	*DCP1746*

SEMI-AUTOMATICO - JALE LA MANGA PARA CONECTAR
LOS COPLES SE CIERRAN CUANDO SE DESCONECTAN
PARA SERVICIO DE AIRE UNICAMENTE

AUTOMATICO - EMPUJE PARA CONECTAR
LOS COPLES SE CIERRAN CUANDO SE DESCONECTAN
PARA SERVICIO DE AIRE UNICAMENTE

1/4"

LATÓN

Tasa de Flujo: 37 CFM a **100 PSI**

Coples

Tamaño	*# de parte*
MACHO NPT	
1/8"	*DC2101*
1/4"	*DC21*
3/8"	*DC2103*
HEMBRA NPT	
1/8"	*DC2021*
1/4"	*DC20*
3/8"	*DC2023*
ESPIGA-MANGUERA	
1/4"	*DC2042*
5/16"	*DC2043*
3/8"	*DC2044*
PUSH-ON BARBAS-MANGUERA	
1/4"	*DC2042L*
3/8"	*DC2044L*

1/4"

LATÓN

Coples

Tamaño	*# de parte*
MACHO NPT	
1/4"	*DCB21*
3/8"	*DCB2103*
HEMBRA NPT	
1/4"	*DCB20*
3/8"	*DCB2023*
ESPIGA-MANGUERA	
1/4"	*DCB2042*
3/8"	*DCB2044*

SEMI-AUTOMATICO - JALE LA MANGA PARA CONECTAR
LOS COPLES SE CIERRAN CUANDO SE DESCONECTAN
PARA SERVICIO DE AIRE UNICAMENTE

AUTOMATICO - EMPUJE PARA CONECTAR
LOS COPLES SE CIERRAN CUANDO SE DESCONECTAN
PARA SERVICIO DE AIRE UNICAMENTE

3/8"

ACERO

Tasa de Flujo: 70 CFM a **100 PSI**

Coples

Tamaño	*# de parte*
MACHO NPT	
1/4"	*DC2502*
3/8"	*DC25*
1/2"	*DC2504*
HEMBRA NPT	
1/4"	*DC2622*
3/8"	*DC26*
1/2"	*DC2624*
ESPIGA-MANGUERA	
1/4"	*DC2642*
3/8"	*DC2644*
1/2"	*DC2645*
PUSH-ON BARBAS-MANGUERA	
1/4"	*DC2642L*
3/8"	*DC2644L*

3/8"

LATÓN

Coples

Tamaño	*# de parte*
MACHO NPT	
1/4"	*DCB2502*
3/8"	*DCB25*
1/2"	*DCB2504*
HEMBRA NPT	
1/4"	*DCB2622*
3/8"	*DCB26*
1/2"	*DCB2624*
ESPIGA-MANGUERA	
1/4"	*DCB2642*
3/8"	*DCB2644*
1/2"	*DCB2645*

Industrial

SEMI-AUTOMATICO - JALE LA MANGA PARA CONECTAR
LOS COPLES SE CIERRAN CUANDO SE DESCONECTAN
PARA SERVICIOS DE AIRE UNICAMENTE

AUTOMATICO - EMPUJAR PARA CONECTAR
LOS COPLES SE CIERRAN CUANDO SE DESCONECTAN
PARA SERVICIOS DE AIRE UNICAMENTE

1/2" ACERO Coples

Tasa de Flujo: 150 CFM a **100 PSI**

1/2" LATÓN Coples

Tamaño	# de parte
MACHO NPT	
3/8"	***DC903***
1/2"	***DC9***
3/4"	***DC906***
HEMBRA NPT	
3/8"	***DC1023***
1/2"	***DC10***
3/4"	***DC1026***
ESPIGA-MANGUERA	
3/8"	***DC1044***
1/2"	***DC1045***
3/4"	***DC1046***

Tamaño	# de parte
MACHO NPT	
3/8"	***DCB903***
1/2"	***DCB9***
3/4"	***DCB906***
HEMBRA NPT	
3/8"	***DCB1023***
1/2"	***DCB10***
3/4"	***DCB1026***
ESPIGA-MANGUERA	
3/8"	***DCB1044***
1/2"	***DCB1045***
3/4"	***DCB1046***

INTERCAMBIO INDUSTRIAL
Intercambia con Serie Hansen y Foster ¾". Tasado a **220 PSI**.

AUTOMATICO - EMPUJE PARA CONECTAR
LOS COPLES SE CIERRAN CUANDO SE DESCONECTAN
NO DESCONECTAR BAJO PRESION

3/4" ACERO Niples

Tasa de Flujo: 200 CFM a **100 PSI**

3/4" LATÓN Coples

Tamaño	# de parte
MACHO NPT	
1/2"	***DCP7104***
3/4"	***DCP7106***
1"	***DCP7108***
HEMBRA NPT	
1/2"	***DCP7024***
3/4"	***DCP7026***
1"	***DCP7028***
ESPIGA-MANGUERA	
1/2"	***DCP7145***
3/4"	***DCP7146***
1"	***DCP7148***

Tamaño	# de parte
MACHO NPT	
1/2"	***DC7104***
3/4"	***DC7106***
1"	***DC7108***
HEMBRA NPT	
1/2"	***DC7024***
3/4"	***DC7026***
1"	***DC7028***
ESPIGA-MANGUERA	
1/2"	***DC7045***
3/4"	***DC7046***
1"	***DC7048***

ARO Speed

INTERCAMBIO DE ARO SPEED

Estas conexiones rápidas semi-automáticas intercambian con los diseños ARO 210 y 310. Tasado a **300 PSI**.

SEMI-AUTOMATICO - JALE LA MANGA PARA CONECTAR

LOS COPLES SE CIERRAN CUANDO SE DESCONECTAN

1/4"

ACERO — ***Niples***

Tasa de Flujo: 37 CFM a **100 PSI**

LATÓN — ***Coples***

(Serie 210)

Tamaño	*# de parte*
MACHO NPT	
1/4"	*DCP37*
3/8"	*DCP3703*
HEMBRA NPT	
1/4"	*DCP38*
3/8"	*DCP3823*
ESPIGA-MANGUERA	
1/4"	*DCP3742*
3/8"	*DCP3744*
PUSH-ON BARBAS-MANGUERA	
1/4"	*DCP3742L*
3/8"	*DCP3744L*

Tamaño	*# de parte*
MACHO NPT	
1/4"	*DC37*
3/8"	*DC3703*
HEMBRA NPT	
1/4"	*DC38*
3/8"	*DC3823*
ESPIGA-MANGUERA	
1/4"	*DC3842*
3/8"	*DC3844*
PUSH-ON BARBAS-MANGUERA	
1/4"	*DC3842L*
3/8"	*DC3844L*

3/8"

ACERO — ***Niples***

Tasa de Flujo: 70 CFM a **100 PSI**

ACERO — ***Coples***

(Serie 310)

Tamaño	*# de parte*
MACHO NPT	
3/8"	*DCP35*
HEMBRA NPT	
3/8"	*DCP36*

Tamaño	*# de parte*
MACHO NPT	
3/8"	*DC35*
HEMBRA NPT	
3/8"	*DC36*

Serie Lincoln

INTERCAMBIO LINCOLN

Estos conectores son intercambiables con la Serie "Long Stem" de Lincoln. **Tasado a 300 PSI.**

SEMI-AUTOMATICO - JALAR MANGA PARA CONECTAR

LOS COPLES SE CIERRAN CUANDO SE DESCONECTAN

ACERO — ***Niples***

Tasa de Flujo: 37 CFM a **100 PSI**

LATÓN — ***Coples***

(Serie 310)

Tamaño	*# de parte*
MACHO NPT	
1/4"	*DCP27*
HEMBRA NPT	
1/4"	*DCP28*

Tamaño	*# de parte*
MACHO NPT	
1/4"	*DC27*
HEMBRA NPT	
1/4"	*DC28*

Serie A

Máxima presión para trabajar - 500 PSI

La Serie A "Air Chief" está diseñada para uso en servicios de aire comprimido donde la conveniencia de operaciones a una sola mano y un perfil compacto son lo deseado. Maquinadas con barras sólidas de latón, bolas de acero inoxidables que maximizan la resistencia contra la corrosión.

AUTOMATICO - EMPUJE PARA CONECTAR

1/8" — ***1/8"***

LATÓN — ***LATÓN***

Tasa de Flujo: 7 CFM a **90 PSI**

Niples — ***Coples***

Tamaño	# de parte
MACHO NPT	
1/8"	***A1M1-B***
HEMBRA NPT	
1/8"	***A1F1-B***
ESPIGA-MANGUERA	
1/8"	***A1S1-B***
CONEXION TUBO	
.125 x 1/4" .170 x 1/4"	***A1P1-B*** ***A1P1.5-B***

Tamaño	# de parte
MACHO NPT	
1/8"	***1AM1-B***
HEMBRA NPT	
1/8"	***1AF1-B***
ESPIGA-MANGUERA	
1/8"	***1AS1-B***
CONEXION TUBO	
.125 x 1/4" .170 x 1/4"	***1AP1-B*** ***1AP1.5-B***

AUTOMATICO - EMPUJE PARA CONECTAR

1/4" — ***1/4"***

LATÓN — ***LATÓN***

Tasa de Flujo: 25 CFM a **90 PSI**

Niples — ***Coples***

Tamaño	# de parte
MACHO NPT	
1/4"	***A2M2-B***
HEMBRA NPT	
1/4"	***A2F2-B***
ESPIGA-MANGUERA	
1/4"	***A2S2-B***

Tamaño	# de parte
MACHO NPT	
1/4"	***2AM2-B***
HEMBRA NPT	
1/4"	***2AF2-B***
ESPIGA-MANGUERA	
1/4"	***2AS2-B***

Serie B

Máxima presión del trabajo: 150 PSI

- Diseñado para aplicaciones que requieran menos de 3 SCFM.
- Resortes y bolas de acero inoxidable ofrecen resistencia a la corrosión.

LATÓN — ***LATÓN***

Niples — ***Coples***

Tamaño	# de parte
ESPIGA-MANGUERA	
1/8"	***B1CS1-B***

Tamaño	# de parte
MACHO NPT	
1/8"	***1BM1-B***

Conexiones Giratorias de Bola

1/4" Coples x Macho NPT

Tasado a 250 PSI

Niple Industrial

Macho NPT

Tamaño	*# de parte*
1/4"	***DCP21SWIV***

Niple ARO

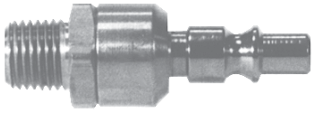

Macho NPT

Tamaño	*# de parte*
1/4"	***DCP37SWIV***

Niple Automotriz

Macho NPT

Tamaño	*# de parte*
1/4"	***DCP1SWIV***

Espigas-Mangueras

- Construcción de latón y acero endurecido.
- Sellos O-ring
- Mayor flexibilidad para herramientas impulsadas por aire

Giratoria de Bola

Tamaño Manguera	Macho NPT	*# de parte*
1/4" 3/8"	1/4" 1/4"	***D444S*** ***D446S***

Push-On Barbas para Manguera

Estas piezas tienen un diseño de barbado especial para asegurar que las mangueras de aire queden afianzadas.

Push-On Giratoria de Bola

Tamaño Manguera	Macho NPT	*# de parte*
1/4" 3/8"	1/4" 1/4"	***D444SL*** ***D446SL***

Conexiones giratorias en línea

Acero

La unión giratoria de trabajo pesado evita que la manguera se tuerza y tenga esfuerzo a la torsión, lo cual ocurre siempre que la manguera trabaja con una salida rígida. Para servicios de aire únicamente. Tasado a **250 PSI.** Mínimo de **35 PSI**.

# de parte	Macho NPT x Hembra NPT
SV17 ***SV20*** ***SV26***	3/8" x 1/2" 1/2" x 1/2" 3/4" x 3/4"

Latón

Para un servicio rápido y eficiente que evita que la manguera se colapse. Para servicios de aire únicamente. Tasado **a 150 PSI**.

# de parte	Macho NPT x Hembra NPT
D344R ***D366R***	1/4" x 1/4" 3/8" x 3/8"

Pistola de Aire de Seguridad "Air Chief"

Esta Pistola de Aire de Seguridad permite un máximo de 30 PSI de presión de salida cuando tenga una terminal sin salida en un máximo de 150 PSI de presión de entrada. *Anteojos de seguridad deberán ser usados siempre que se usen pistolas de aire.*

de parte
D204-30

- El cuerpo de la pistola de aire está diseñado para encajar cómodamente en el contorno de la mano, minimizando la fatiga del usuario.
- Más palanca con la perilla de vinilo negro que incrementa el diseño ergonómico para la fácil activación del flujo de aire.
- Cuerpo de molde enchapado en cromo, palanca de acero nickelado, mango pulgar de vinilo, resorte de acero inoxidable, válvula de latón, sellos de Buna-N y punta de latón nickelado combinado para mayor resistencia a la corrosión con una apariencia contemporanea.
- ¼" entrada hembra NPT
- Tornillo interno de cabeza en cruz que permite un fácil acceso al ensamble de la válvula para repararla o reponerla.

Nota: La Pistola de Aire de Seguridad "Air Chief" tiene una punta de seguridad que previene la sobrecarga de presión sobre la punta en caso que la salida sea obstruida o se cierre.

Pistola de Aire de Seguridad Premium

Esta pistola de Aire de Seguridad permite un máximo de 30 PSI de presión de salida cuando tenga una terminal sin salida en un máximo de 150 PSI de presión de entrada. *Anteojos de seguridad deberán ser usados siempre que se usen pistolas de aire.*

de parte
D204-30P

- El cuerpo de la pistola de aire está diseñado para encajar cómodamente en el contorno de la mano, minimizando la fatiga del usuario.
- Más palanca con la perilla de vinilo negro que incrementa el diseño ergonómico para la fácil activación del flujo de aire.
- Cuerpo de molde nickelado revestido en polvo negro, palanca de acero nickelado, manija pulgar de vinilo, resorte de acero inoxidable, válvula de latón, sellos de Buna-N y punta de latón nickelado combinado para dar una apariencia rica y protección a largo plazo de la corrosión y manejo rudo.
- ¼" entrada hembra NPT

Nota: La Pistola de Aire de Seguridad Premiumtiene una punta de seguridad que previene la sobrecarga de presión sobre la punta en caso que la salida sea obstruida o se cierre.

Pistola de Aire de Seguridad Booster

Los barrenos múltiples en la punta del Booster de Seguridad de la Pistola de Aire de Seguridad Booster crean un efecto venturi que incrementa el flujo del aire (capacidad de trabajo). *Anteojos de seguridad deberán ser usados siempre que se usen pistolas de aire.*

de parte
D204-30SB

- El cuerpo de la pistola de aire está diseñadopara encajar cómodamente en el contorno de la mano, minimizando la fatiga del usuario.
- Más palanca con la perilla de vinilo negro que incrementa el diseño ergonómico para la fácil activación del flujo de aire.
- Cuerpo de molde nickelado, palanca de acero nickelado, manija pulgar de vinilo, resorte de acero inoxidable, válvula de latón, sellos de Buna-N y punta Booster de Seguridad de latón nickelado combinado para dar una apariencia rica y protección a largo plazo de la corrosión y manejo rudo.
- ¼" entrada hembra NPT

Nota: La Pistola de Aire de Seguridad Booster tiene una punta de seguridad que previene la sobrecarga de presión sobre la punta en caso que la salida sea obstruida o se cierre.

Pistolas de Aire con Punta de Latón (no de seguridad)

La punta sin ventilación, niceklada provee la manera más económica de lograr un chorro de aire concentrado para varias aplicaciones de aire. Todos los otros componentes y diseños son los mismos que los de nuestra Pistola de Aire de Seguridad "Air Chief" (D204-30). *Debe usarse en líneas de aire teniendo una presión máxima regulada de 30 PSI.*

- El cuerpo de la pistola de aire está diseñado para encajar cómodamente en el contorno de la mano, minimizando la fatiga del usuario.
- Más palanca con la perilla de vinilo negro que incrementa el diseño ergonómico para la fácil activación del flujo de aire.
- Cuerpo de molde nickelado revestido en polvo negro, palanca de acero nickelado, manija pulgar de vinilo, resorte de acero inoxidable, válvula de latón, sellos de Buna-N y punta de latón nickelado combinado para dar una apariencia rica y protección a largo plazo de la corrosión y manejo rudo.
- ¼" entrada hembra NPT

 # de parte
D605

CUIDADO: Esta pistola de aire. **No tiene** un by-pass de seguridad que previene la sobrecarga de presión sobre la punta en caso que la punta esté bloqueada. Puede usarse con propósito de limpieza solamente si el abastecimiento de aire (presión de entrada) ha sido reducido a 30 PSI o menos.

Pistola de Aire con Punta de Goma (no de seguridad)

La punta de goma no rayará o manchará superficies delicadas. La punta cónica de goma también puede usarse para crear un sello entre la pistola de aire y las líneas de fluido (o cualquier otra abertura). La base de la punta es de latón nickelado para tener mayor resistencia a la corrosión.

- El cuerpo de la pistola de aire está diseñado para encajar cómodamente en el contorno de la mano, minimizando la fatiga del usuario.
- Más palanca con la perilla de vinilo negro que incrementa el diseño ergonómico para la fácil activación del flujo de aire.
- Cuerpo de molde nickelado revestido en polvo negro, palanca de acero nickelado, manija pulgar de vinilo, resorte de acero inoxidable, válvula de latón, sellos de Buna-N y punta de goma para mayor protección a largo plazo de la corrosión y manejo violento.
- ¼" entrada hembra NPT

 # de parte
D201

CUIDADO: Esta pistola de aire. **No tiene** un by-pass de seguridad que previene la sobrecarga de presión sobre la punta en caso que la punta esté bloqueada. Puede usarse con propósito de limpieza solamente si el abastecimiento de aire (presión de entrada) ha sido reducido a 30 PSI o menos.

Extensiones y Puntas para Pistolas de Aire

Extensiones para Pistola de Aire

Tamaño de Extensión	*# de parte*
6"	***BGE6***
10"	***BGE10***
12"	***BGE12***
18"	***BGE18***
24"	***BGE24***

La punta de 5/16" facilita el uso en espacios apretados. La rosca de la punta es de 1/8" NPT

SST10

La punta de seguridad de latón nickelado con una conexión de rosca macho NPT de 1/8" puede usarse con todas las pistolas de aire Dixon "Air Chief" operadas con palanca, asi como la mayoría de las pistolas de aire de otros fabricantes

Puntas de Pistolas de Aire

 # de parte
SST10

D201RT

La punta de goma con NPT macho de 1/8", con conexión de latón nickelado puede usarse con todos las pistolas de aire Dixon "Air Chief" operadas con palanca, asi como la mayoría de las pistolas de aire de otros fabricantes.

Puntas de Pistolas de Aire

 # de parte
D201RT

Pistola de Aire de Seguridad con Mango Tipo Revolver

 # de parte
PG700

- Mango de pistola contorneado en venta, agarre cómodo aún con manos engrasadas.
- Gancho "hang-up" conveniente
- Entrada hembra NPT de 1/4"

Pistola de Aire con Mango Tipo Revolver con Boquilla Larga

 # de parte
ENBG1

- La boquilla larga esbelta de 4" permite alcanzar lugares y agujeros tan pequeños como de .200".
- Capacidad de presión - **150 PSI**
- El gatillo de salida variable le permite al usuario controlar el flujo del aire.
- El diseño del gancho cerca del gatillo provee protección para el dedo y fácil almacenaje tiene peso liviano para minimizar la fatiga del usuario.
- Los barrenos laterales permiten que el aire escape en caso que la punta se tape, previniendo una sobrecarga de presión en la parte inferior.
- Entrada hembra NPT de 1/4"

Manguera de Aire auto-enrollable "Coil-Chief"

Tamaño Macho NPT	D.I. Manguera x Longitud	*# de parte*
1/4"	1/4" x 12'	***CC1412***
1/4"	1/4" x 25'	***CC1425***
1/4"	1/4" x 50'	***CC1450***
3/8"	3/8" x 25'	***CC3825***
3/8"	3/8" x 50'	***CC3850***
1/2"	1/2" x 25'	***CC1225***
1/2"	1/2" x 50'	***CC1250***
Manguera a granel - Sin acoples		
1/4" x 100'		***CC14100B ****
3/8" x 100'		***CC38100B ****
1/2" x 100'		***CC12100B ****

"Coil-Chief" viene estándar con junta giratoria en una terminal. Amarilla. La manguera sola (sin acoples) necesita el juego de ensamble para las terminales.

Juegos de Reparación

# de parte	Tamaño / Tipo
RK090	1/4" macho rígido
RK092	1/4" macho giratorio
RK110	3/8" macho rígido
RK112	3/8" macho giratorio
RK118	1/2" macho rígido
RK119	1/2" macho giratorio

Los juegos de reparación/ensamble incluyen acolpes macho fijos o giratorios, tuerca, inserto, férula y cubre-resorte. Presión de Trabajo del Nylon: **200 PSI** a **70°F**

Manguera de Aire de Poliuretano auto-enrollable

Extremadamente flexible - se resiste a las torceduras. Insensible al calor, aceite y abrasiones. Mayor elasticidad y memoria de resorte. Ambas terminales songiratorias. Azul. Presión de trabajo del poliuretano: **125 PSI** at **70°F.**

Tamaño Macho NPT	D.I. Manguera x Longitud	*# de parte*
1/4"	1/4" x 10'	***PU1410***
1/4"	1/4" x 15'	***PU1415***
1/4"	1/4" x 25'	***PU1425***
3/8"	3/8" x 15'	***PU3815***
3/8"	3/8" x 20'	***PU3820***
3/8"	3/8" x 25'	***PU3825***
3/8"	3/8" x 50'	***PU3850***
1/2"	1/2" x 15'	***PU1215***

Silenciadores, Filtros & Lubricadores

Silenciador Cónico

Los silenciadores cónicos son fáciles de instalar, solo hay que enroscarlos a las salidas de herramientas de aire, válvulas, cilindros y otros equipos neumáticos. Ofrecen un método económico para reducir el nivel de ruido por debajo de 90 dBA, cumpliendo con los estándares OSHA. El elemento de bronce sinterizado de 40 micrones está soldado directamente a los acopless roscados de tubo de acero niquelado. *NOTA: Estos elementos no pueden ser reemplazados.*

Tamaño	***# de parte***	Longitud Total
1/8"	***CMF18***	29/32"
1/4"	***CMF28***	1-1/4"
3/8"	***CMF38***	1-9/16"
1/2"	***CMF48***	1-13/16"
3/4"	***CMF68***	2-1/8"
1"	***CMF88***	2-7/8"

Silenciador/ Filtros

Estos silenciadores/filtros ofrecen un elemento de bronce sinterizado, reemplazable, lavable, resistente a aceites y está construido de barra de latón. Se utiliza con válvulas de aire, motores de aire, montallantas y otros equipos neumáticos. Reduce de manera efectiva los niveles de ruido para cumplir con los estándares de OSHA con un nivel de ruido inferior a 90 dBA. Con afectación mínima sobre el flujo de aire.

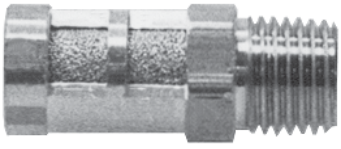

Tamaño	***# de parte***
1/8"	***MF101***
1/4"	***MF102***
3/8"	***MF103***

Lubricadores Mini en línea

Se pueden rellenar bajo presión de línea. Su capacidad de aceite es de 1/4 de onza de fluido. La capacidad de flujo es de 22 SCFM a 100 PSIG. Son hechos de aluminio. **Condiciones máximas para operar: 200 PSIG y 175°F.**

# de parte	Tamaño de Entrada Tubo	Tamaño de SalidaTubo
ML200	1/4" Hembra NPT	1/4" Hembra NPT
ML200M	1/4" Hembra NPT	1/4" Macho NPT
ML300M	3/8" Hembra NPT	3/8" Macho NPT

Filtros Mini en línea

Elemento de filtro tasado a 5 micrones. Ambos puertos se pueden utilizar como entrada de aire. Su capacidad de flujo es de 17 SCFM, presión de entrada a 100 PSIG. **Condiciones máximas para operar: 200 PSIG y 175°F.**

# de parte	Descripción
MF200	1/4" Hembra NPT x 1/4" Macho NPT

Respiraderos

Los respiraderos tienen muchas aplicaciones, desahogo de vacio o igualación de presión en cajas de engranajes, tanques de aceite o depósitos. Usos comunes se pueden encontrar en cilindros de acción simlpe o válvulas para prevenir que la suciedad y partículas extrañas ingresen en los puertos abiertos a la atmósfera. Las unidades tienen un inserto de acero revestido en niquel con un filtro de bronze. Todos tienen acoples con rosca para tubo estándar para que el ensamble sea rápido y para facilitar su remoción para limpieza. El elemento del filtro dentro del respiradero estándar está calificado para filtrar 40 micrones.

Rosca NPT Tamaño	***# de parte***	Longitud Total
1/8"	***ASP-1BV***	7/16"
1/4"	***ASP-2BV***	5/8"
3/8"	***ASP-3BV***	3/4"
1/2"	***ASP-4BV***	7/8"
3/4"	***ASP-6BV***	1"
1"	***ASP-8BV***	1-5/16"

- Presión máxima de operación: **150 PSI**
- Temperatura de operación: **35°F** a **300°F**

Válvulas de seguridad de Disparo

Válvulas de Trabajo Pesado, de Alta Capacidad

Código ASME, "National Board Certified Safety Valves" están diseñadas para proteger recipientes a presión de sobrecarga. Equipadas con un arillo jalar de prueba manual. Temperatura máxima **400°F (204°C)**. Todo construido de latón con bola de acero cromado en un asiento de precisión maquinado de latón.

1/2" macho NPT

Presión PSI	SCFM	***# de parte***
30	73	***SV30HD***
100	192	***SV100HD***
125	234	***SV125HD***
150	277	***SV150HD***
175	319	***SV175HD***
200	361	***SV200HD***

Válvula Estandar de Disparo

Código ASME, válvulas de seguridad certificadas por el "National Board", están diseñadas para proteger a los tanques a presión de posibles sobrecargas de presión. La temperatura máxima de operación es **400°F (204°C)**. Todo construido de latón con bola de acero cromado en un asiento de precisión maquinado de latón. Capacidad de flujo alto/SCFM a presión calificada.

1/4" macho NPT

Presión PSI	SCFM	***# de parte***
30	24	***SV30***
100	64	***SV100***
125	78	***SV125***
150	92	***SV150***
175	106	***SV175***
200	120	***SV200***

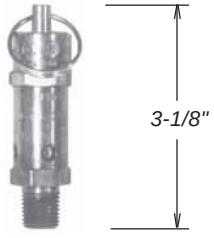

Válvulas de seguridad de Disparo

Válvulas de Disparo de Asiento Suave

Válvula de seguridad código ASME, certificada por el "National Board" para aplicaciones en servicio de aire. Diseñadas para "Fabricantes de Equipo Original (OEM's)", utilizando tanques de presión de código ASME en su producto final. La construcción es de barra de latón maquinado de precisión, con un disco de silicón asentado sobre latón. Temperatura máxima de operación es **400°F (204°C)**.

1/4" macho NPT

Presión PSI	SCFM	*# de parte*
100	33	***KSV10-100***
125	40	***KSV10-125***
150	47	***KSV10-150***
175	54	***KSV10-175***

Filtros de Aire / Aceite en línea

Diseñado específicamente para proteger a las pequeñas herramientas de aire, como llaves de impacto, apretadores de tuercas, esmeriladoras y desarmadores. El cuerpo de aluminio liviano, totalmente anodizado, es compacto y puede usarse directamente antes de la herramienta de aire. El filtro en-línea también puede usarse en aplicaciones hidráulicas de baja presión. Al usarse en aplicaciones hidráulicas, se recomienda un elemento de 20 micrones. Los O-rings de vitón están disponibles para sistemas de aceite donde la reacción quimica sea un problema.

Tamaño NPT	Longitud Total	Diámetro	Peso Lbs.	*# de parte*
3/4"	3-13/16"	1-1/2"	.46	***9076M***

- Presión máxima de operación: **500 PSI**
- Temperatura de operación: **35°F to 200°F**
- El elemento estándar es de 40 micrones, ya que asegura una caida mínima de presión.

Manifolds

Manifolds de Aluminio

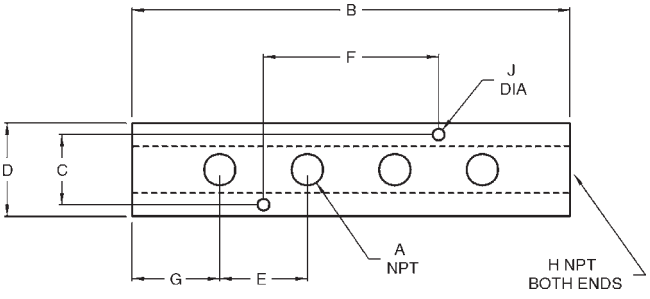

# de parte	A	B	C	D	E	F	G	H	J
AMF32	1/4	7-5/8	7/8	1-1/4	1-7/8	3-3/4	1	3/8	.20
AMF42	1/4	7-5/8	1-1/8	1-1/2	1-7/8	3-3/4	1	1/2	.20
AMF43	3/8	8	1-1/8	1-1/2	2	4	1	1/2	.20

- Presión máxima de trabajo: **300 PSI**.

Manifolds 3 en 1

APLICACIONES SUGERIDAS:

- Abastece 3 herramientas de aire desde una misma manguera.
- Montados en tubería en un banco de taller o en alto. Permite el uso del aire más que uno de operación mecánica.
- Diferentes herramientas en un mismo taller usan diferentes acoples. Puede montar 3 tipos de acoples diferentes en el mismo distribuidor.

# de parte	Entrada Rosca (1)	Salida Rosca (3)
D3404	1/4" NPT	1/4" NPT
D3406	3/8" NPT	1/4" NPT
D3408	1/2" NPT	1/4" NPT

Manifolds Hexagonales Planos de Latón

El manifold hexagonal plano está diseñado para permanecer plano en el suelo distribuyendo seguramente 3 líneas de manguera al área de trabajo.

# de parte	Entrada Rosca (1)	Salida Rosca (3)
3122	1/4" NPT	1/4" NPT
3132	3/8" NPT	1/4" NPT
3133	3/8" NPT	3/8" NPT

A través de sus divisiones y compañías afiliadas, Dixon es reconocido como el primer fabricante y proveedor de acoples de mangueras y accesorios que alcanzan diferentes usos industriales. La extensión de Dixon abarca productos alimenticios, lácteos, bebidas y cervecerías, camiones cisterna, minería, construcción, químicos, petróleo, campos petroleros, refinería, nuclear y manufactura.

Dixon presta debida atención a los valores que han formado núcleo de su éxito por décadas: excelente servicio al cliente, calidad de productos, y los valores básicos como responsabilidad, respeto, atención, ciudadanía, confianza y justicia.

La Conexión Correcta MR

Dixva, S. de R.L. de C.V.
Av. Churubusco #1600 - Local #4
Esq. Francisco Beltrán
Col. Francisco I. Madero
64560 Monterrey N.L., México
Tel: (81) 8354-5649
Fax: (81) 8354-8197
www.dixonvalve.com

© 2003 DVCC

Printed in the USA

ACSPAN-403-1P25C